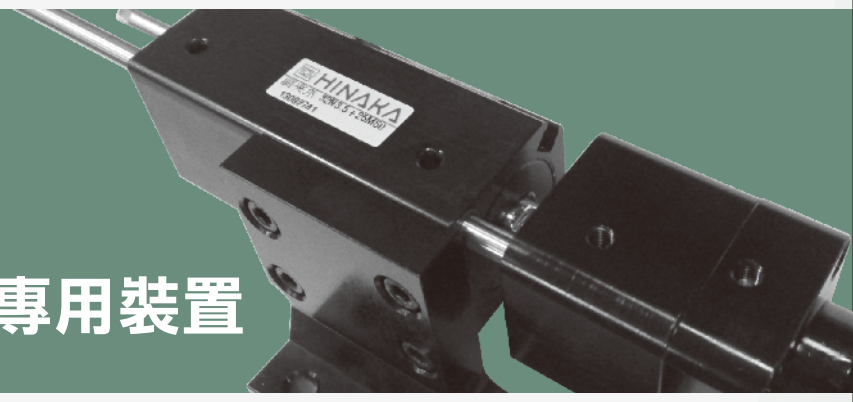

5 PC板鑽孔專用裝置

副夾爪

◎PSC

HINAKA

PSC 副夾爪

特點說明：

- ■協助主軸，將放置密集鑽頭盤內取放於備位站內。
- ■集體化設計，重量輕、結構單純化，定位精度高。
- ■X、Y二軸位置可微調且可依不同尺寸設計托架。
- ■使用壽命長。

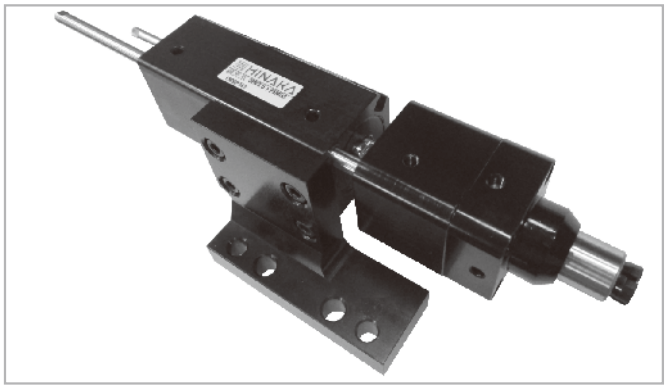

PSC－32N3.5＋25M50

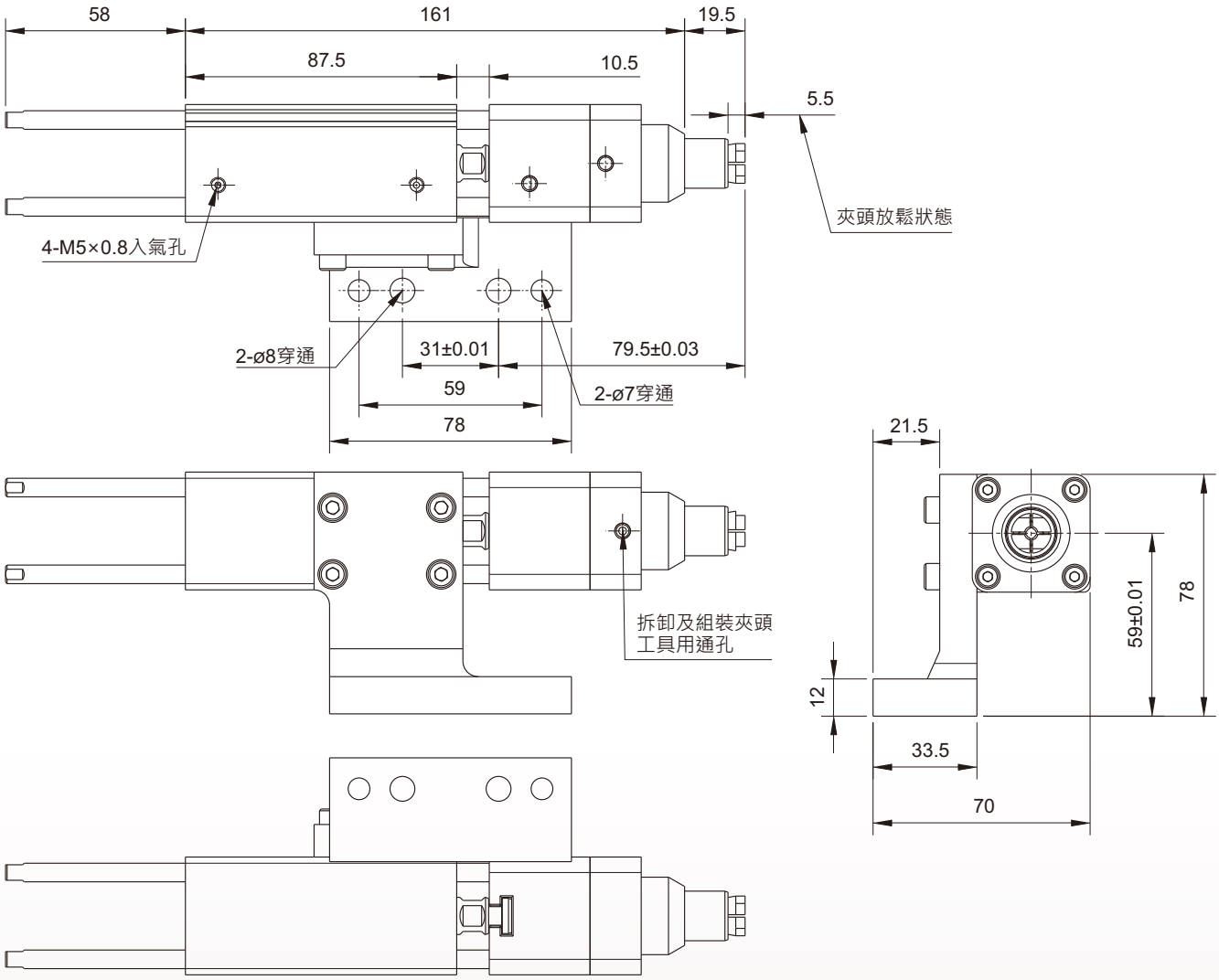

※客製化產品，尺寸可再與本公司之研發部討論後視情況做適當更改。