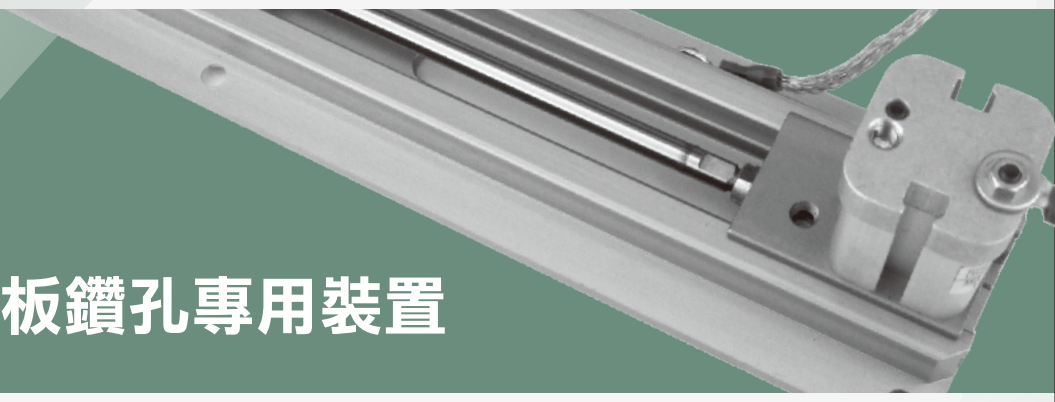

5 PC板鑽孔專用裝置

導電裝置

◎PCH

HINAKA

PCH-01 導電裝置

特點說明：

■鑽頭斷裂故障檢出裝置。

■簡單化設計，安裝方便檢出穩定且故障率低。

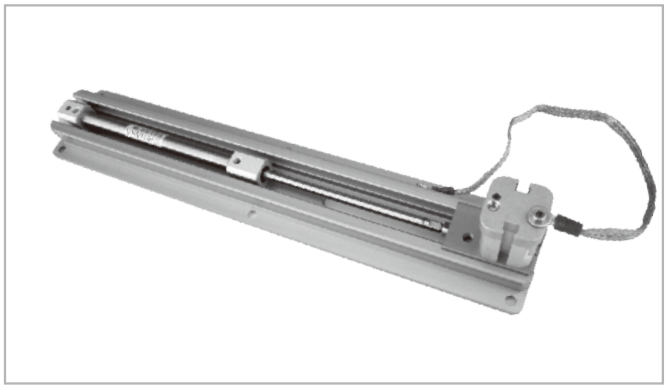

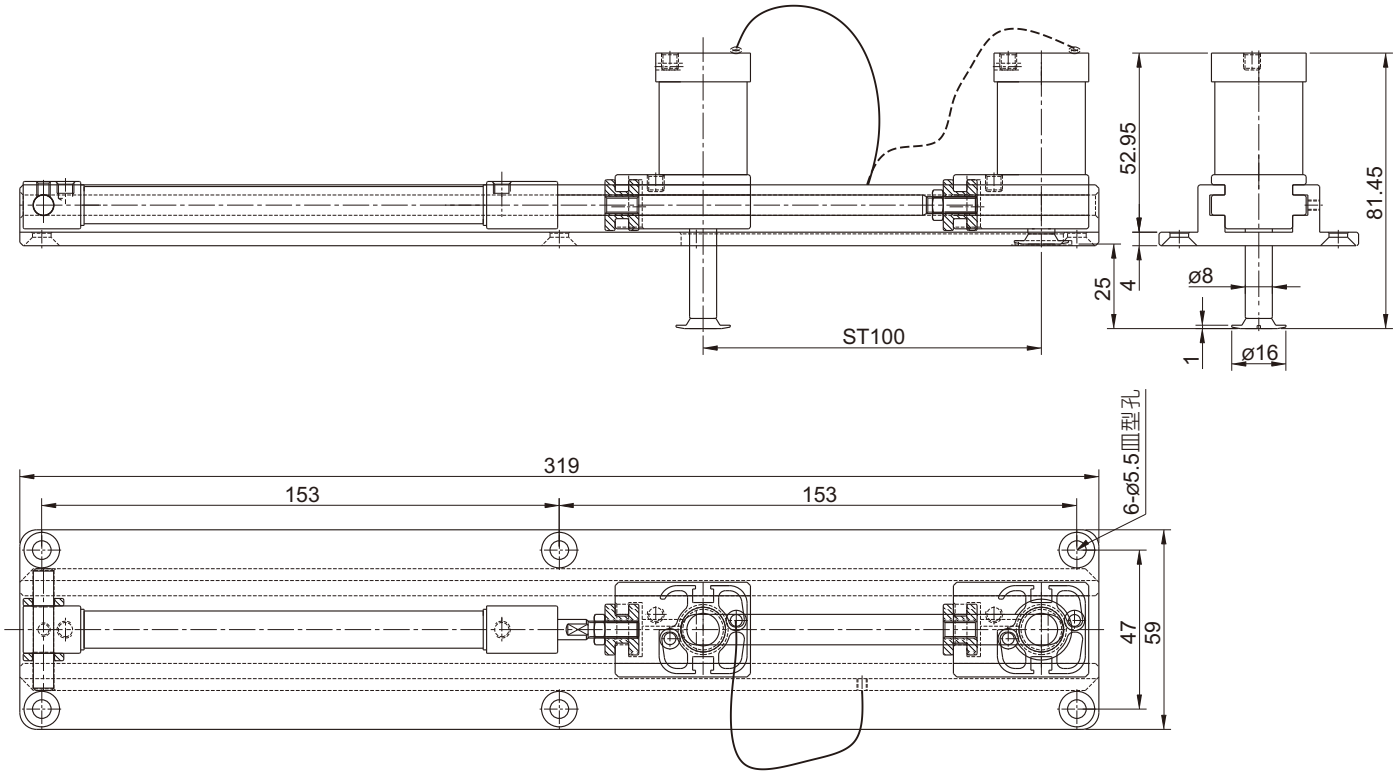

※客製化產品，尺寸可再與本公司之研發部討論後視情況做適當更改。