5 PC板鑽孔專用裝置

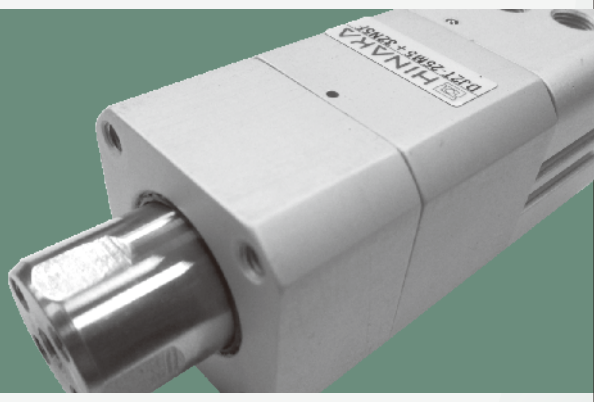

止迴轉倍力型氣壓缸

◎DJ2T

HINAKA

DJ2T 止迴轉倍力型氣壓缸

特點說明：

- ■輸出力增大1倍。
- ■不須加裝不迴轉導桿。
- ■無需使用帶有單向閥的減壓閥。
- ■高強度、省空間。

DJ2T－25M5＋32N5F

	理論出力 kgf	理論拉力 kgf
4	47	15
5	58.9	18.9
6	70.6	22.6

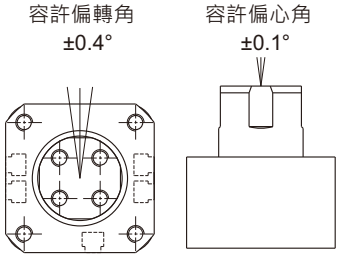

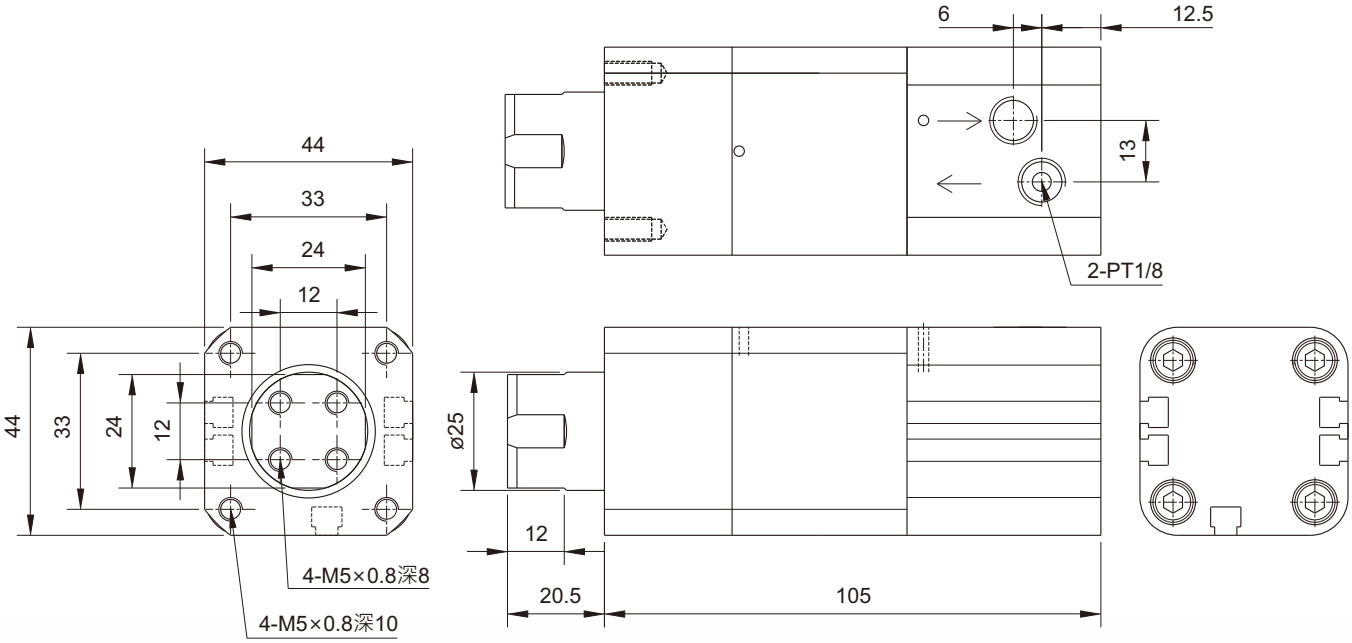

※客製化產品，尺寸可再與本公司之研發部討論後視情況做適當更改。