8 配件類

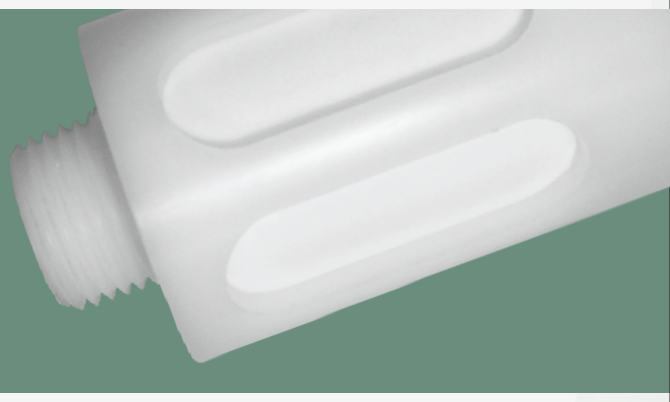

消音器

◎中日製 / HS

HINAKA

HS 訂購規範

訂購規範

HS - 04

1 型號

HS: 中日塑膠消音器

2 螺牙規格
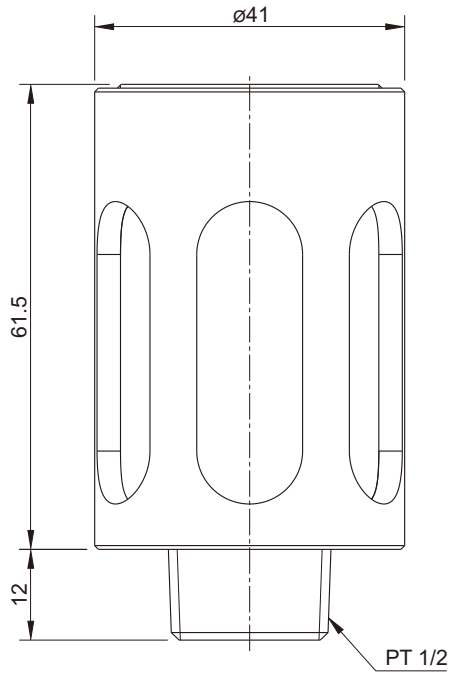
04: 4分牙