7

閥類

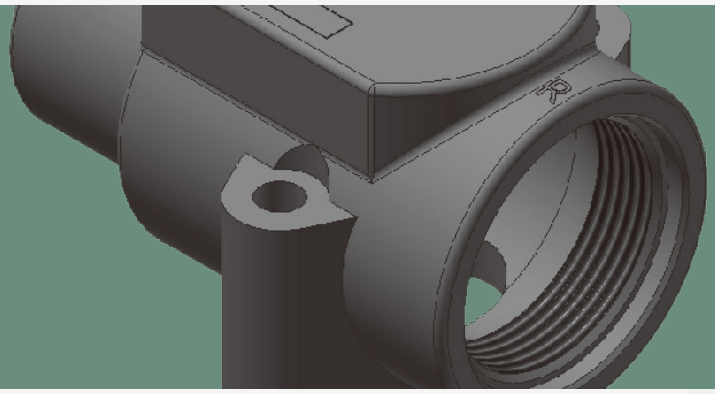

急速排氣閥

◎HQ

HINAKA

HQ 訂購規範

訂購規範

HQ - 04 - H - A

1. 型號
   HQ: 中日急速排氣閥
2. 螺牙規格
   03: 3/8 / **04**: 1/2
3. 安裝形式
   H: 貼壁式 / **F**: 內牙式 / **E**: 外牙式
4. 進氣位置

特點說明：

- 多種安裝方式，使用方便經濟且不佔空間。
- 進排氣量比傳統設計之流量大。
- 各流動口依流體力學設計，阻力小。
- 閥片在高速及排量大之情況下不破裂。
- 內部採防鏽材質之設計，長時間停放也不會產生氧化，使用年限長。

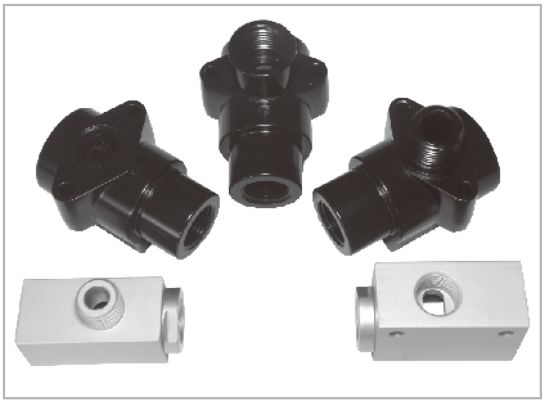

HQ-04-H-A（4分牙-貼壁式）

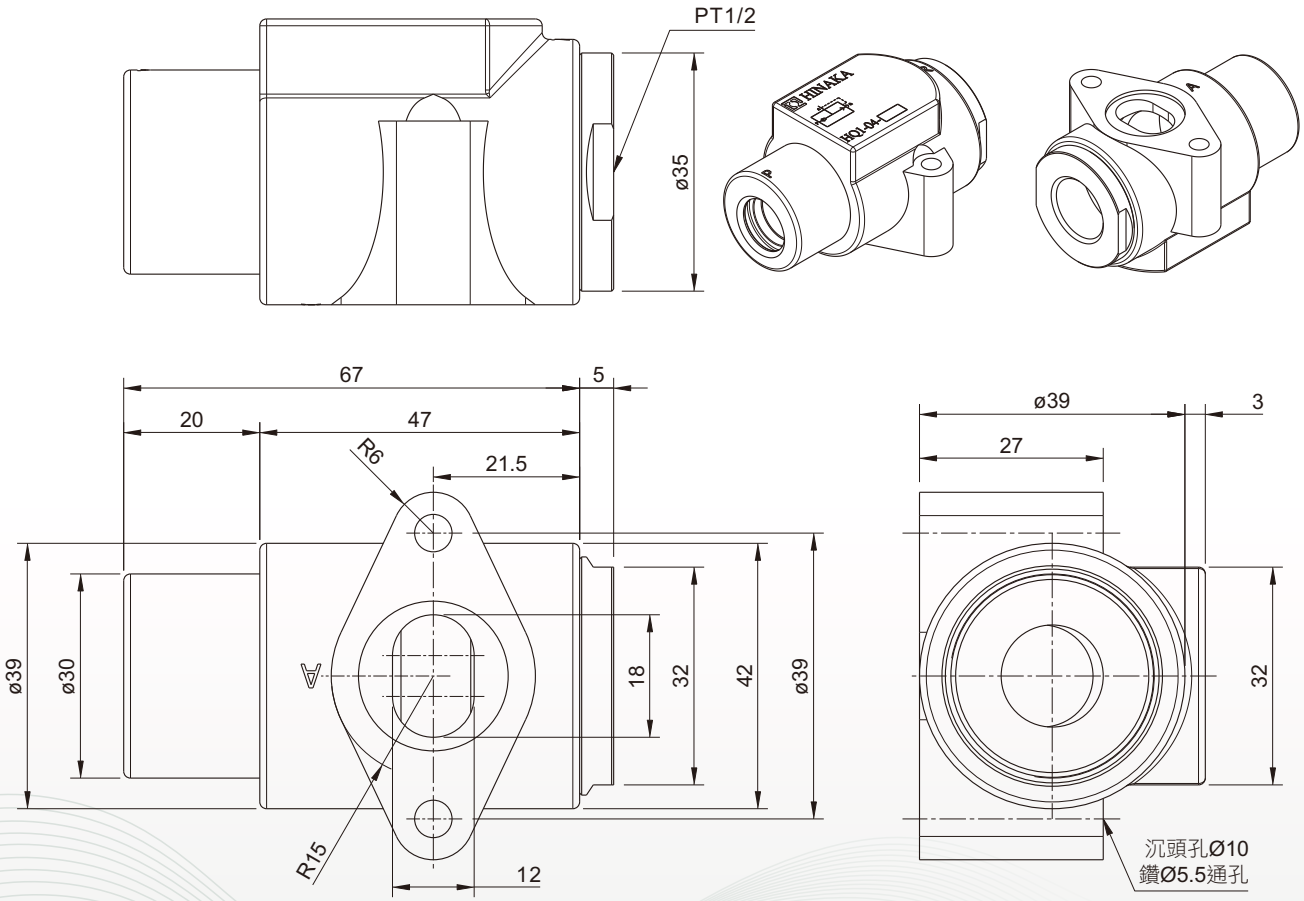

HQ-04-F-A（4分牙-內牙式）

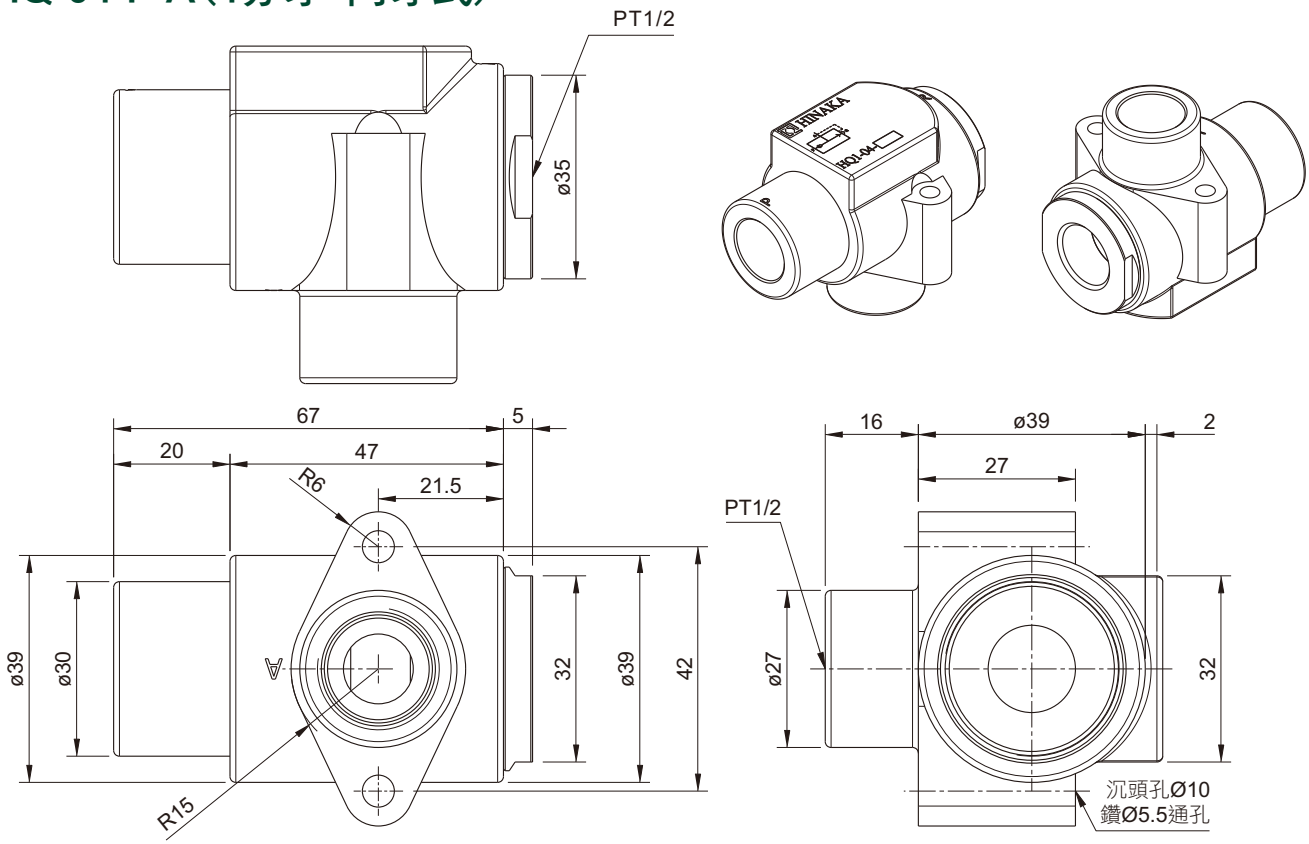

HQ-04-E-A（4分牙-外牙式）

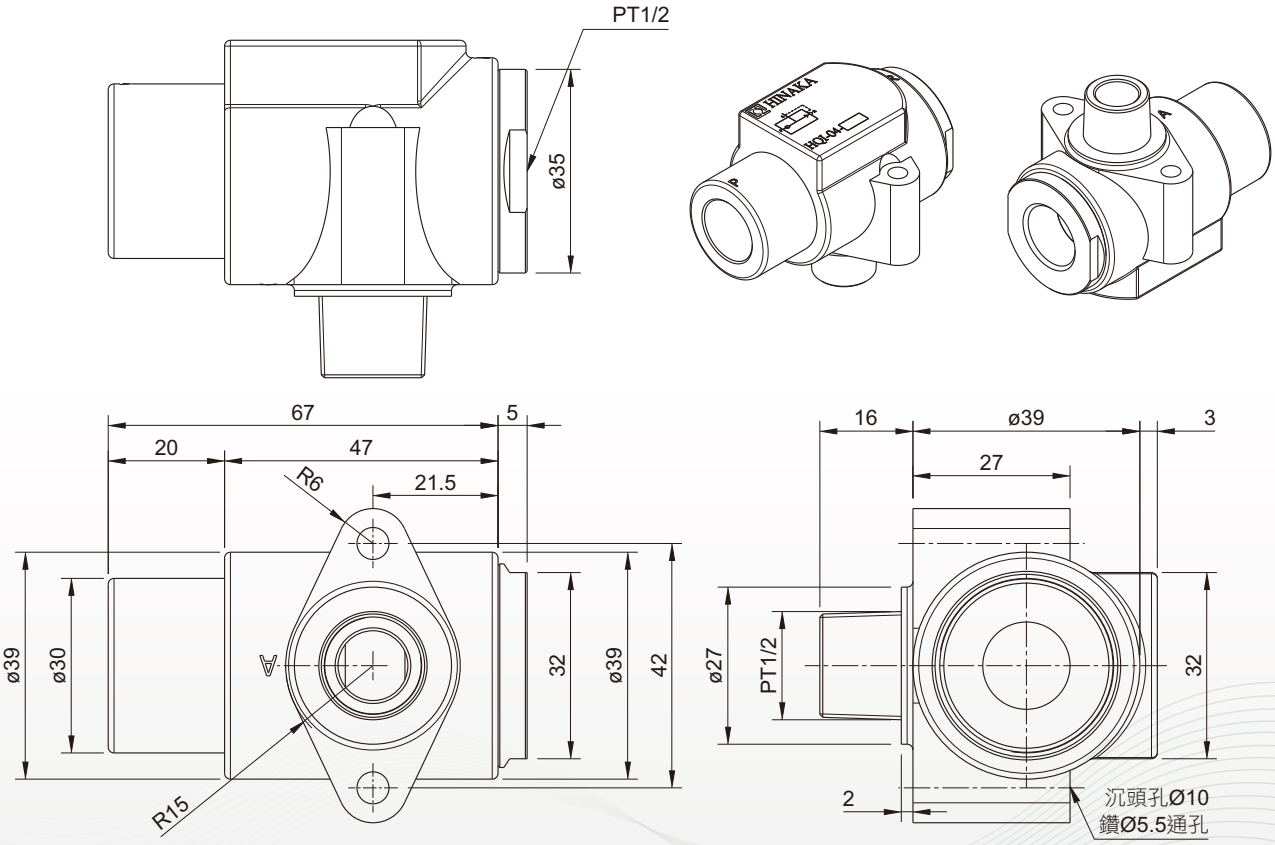

HQ-03

HQ-03-F-A（3分牙-內牙式）

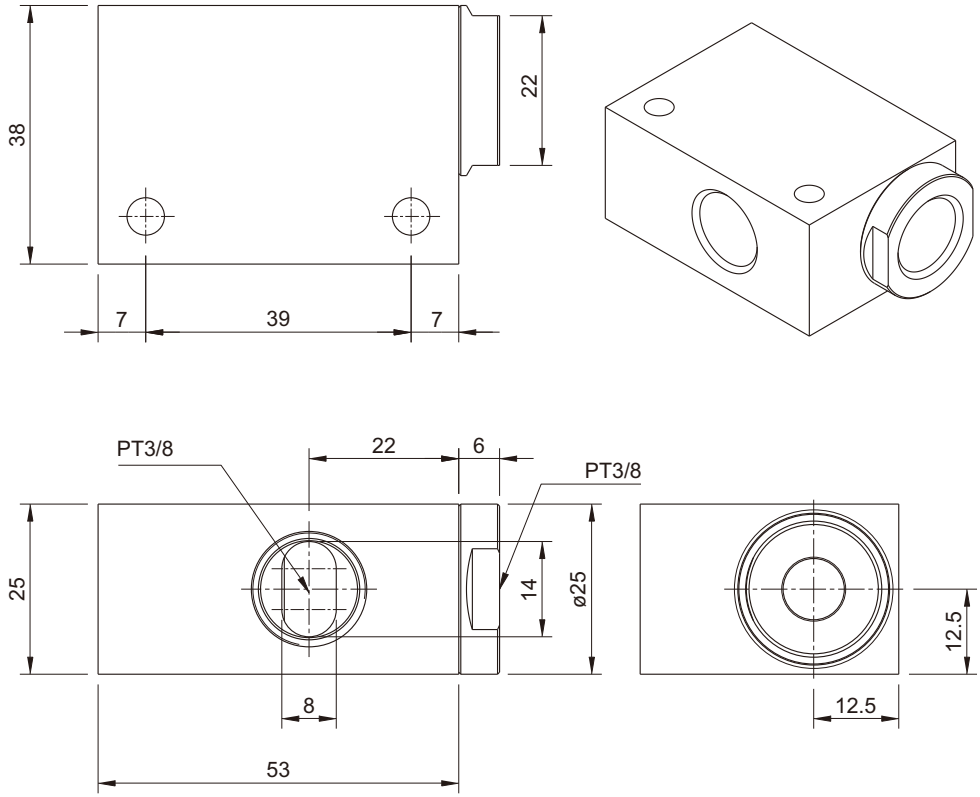
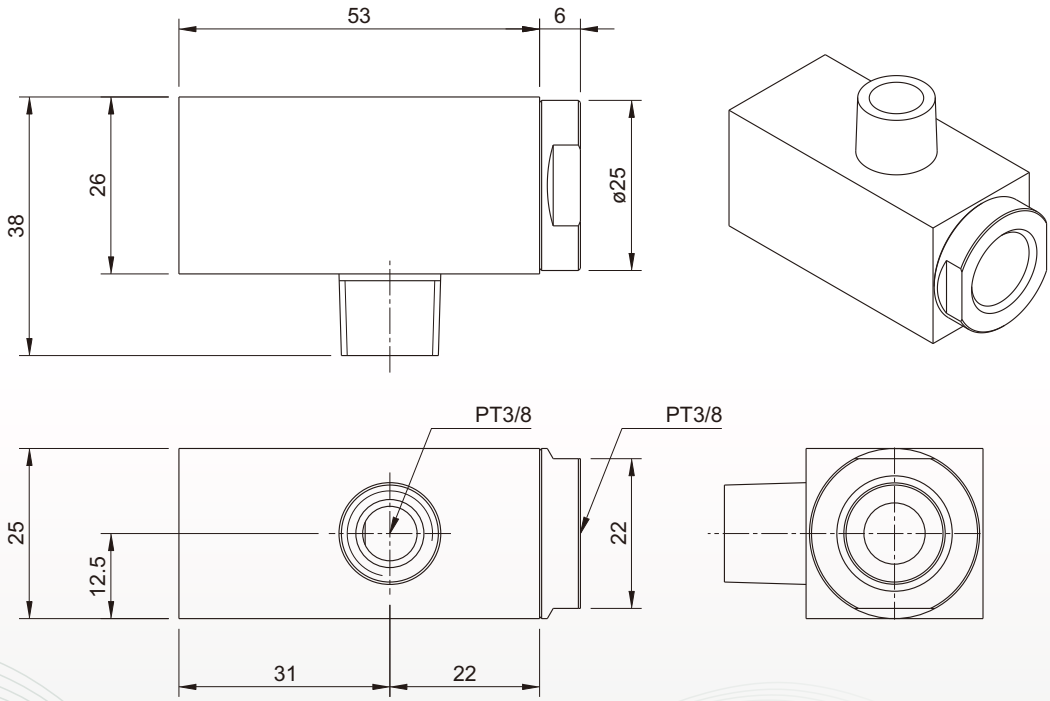
HQ-03-E-A（3分牙-外牙式）