7

閥類

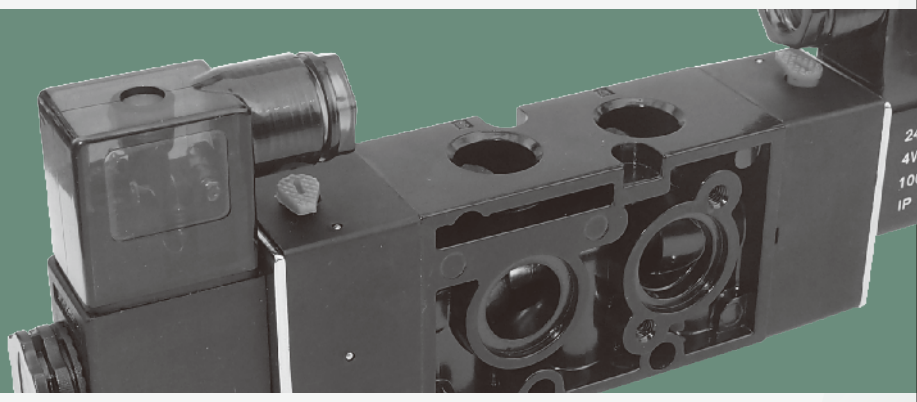

標準方向閥

專利證號：M316957 / ZL200720142802.1 / M353795 / M425964 / ZL201120512601.2

◎三口二位電磁閥

◎四口二位電磁閥

◎五口二位電磁閥

HINAKA

訂購規範

H P S 5 2 3 S - 2 B

1. 型號 (中日型)
2. 裝置方式
   - **P**: PT牙型
   - **N**: 貼壁型
3. 換向閥的構造
   - **S**: spool 滑桿閥
   - **P**: poppel 提動閥
4. 氣壓管線接口
   - **2**: 二口
   - **3**: 三口
   - **4**: 四口
   - **5**: 五口
5. 轉接位置
   - **2**: 二位
   - **3**: 三位
6. 氣孔規格
   - **2**: PT1/4
   - **3**: PT3/8
   - **4**: PT1/2
7. 作動方式
   - **S**: 單線圈
   - **D**: 雙線圈
   - **H**: 手動
   - **M**: 機械
   - **J**: 腳踏
   - **A**: 氣動
8. 定格電壓
   - **1**: AC110V
   - **2**: AC220V
   - **3**: DC24V
   - **4**: DC12V
9. 外接電源裝置方式
   - **B**: 接線盒
   - **C**: 出線型

電磁閥 三口二位

特點說明：

- 改採提動式設計，排量及反應速度極快。
- 安裝配管方式多樣化，使用方便簡潔。
- 內部採用耐磨防鏽設計，使用年限長。

規格表：

配管口徑	PT1/8
使用流體	空氣
使用壓力範圍	2~7 kgf/cm^2
耐壓力	10kgf/cm^2
周圍溫度	-5~+50°C(不凍結)
應答時間	10~15ms
定格電壓	AC110V、220V，DC24V
電壓容許範圍	±10%
有效斷面積	38

三口二位電磁閥

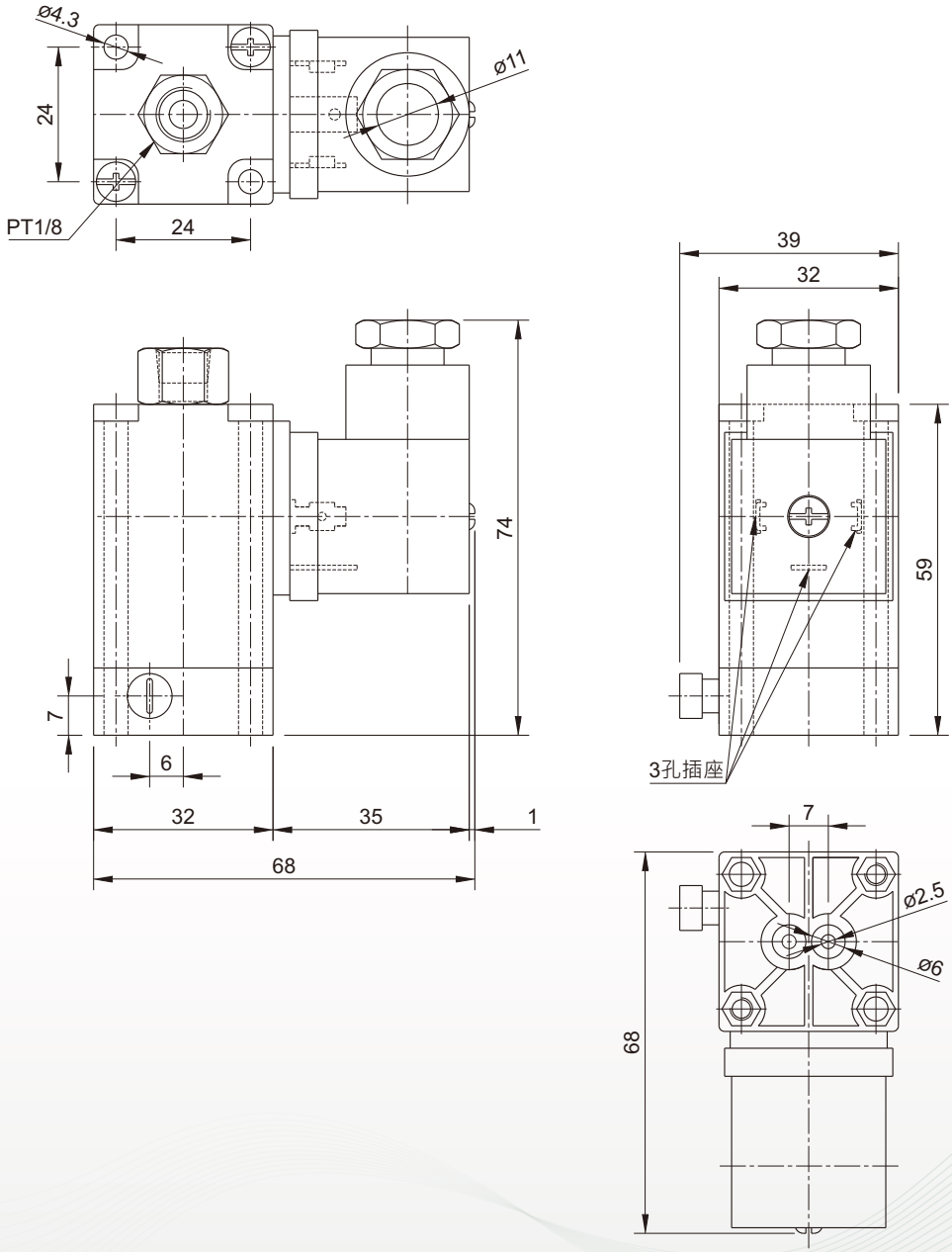

電磁閥 四口二位

特點說明：

- 改採提動式設計，排量及反應速度極快。
- 安裝配管方式多樣化，使用方便簡潔。
- 內部採用耐磨防鏽設計，使用年限長。

規格表：

配管口徑	PT1/2
使用流體	空氣
使用壓力範圍	2~7 kgf/cm^2
耐壓力	10kgf/cm^2
周圍溫度	-5~+50°C(不凍結)
應答時間	ON-4.9ms / OFF-4.4ms
定格電壓	AC110V、220V，DC24V
電壓容許範圍	±10%
有效斷面積	130

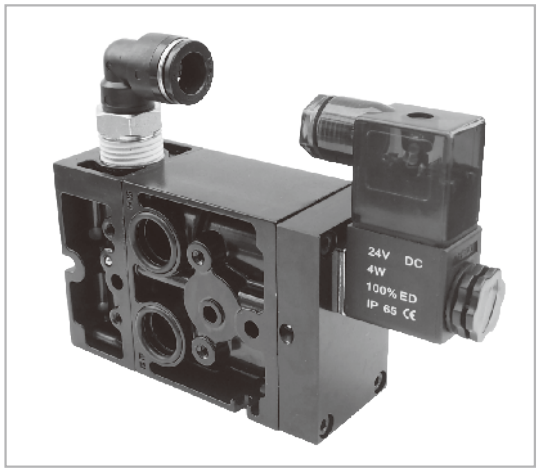

四口二位急速電磁閥(鎖牙式)

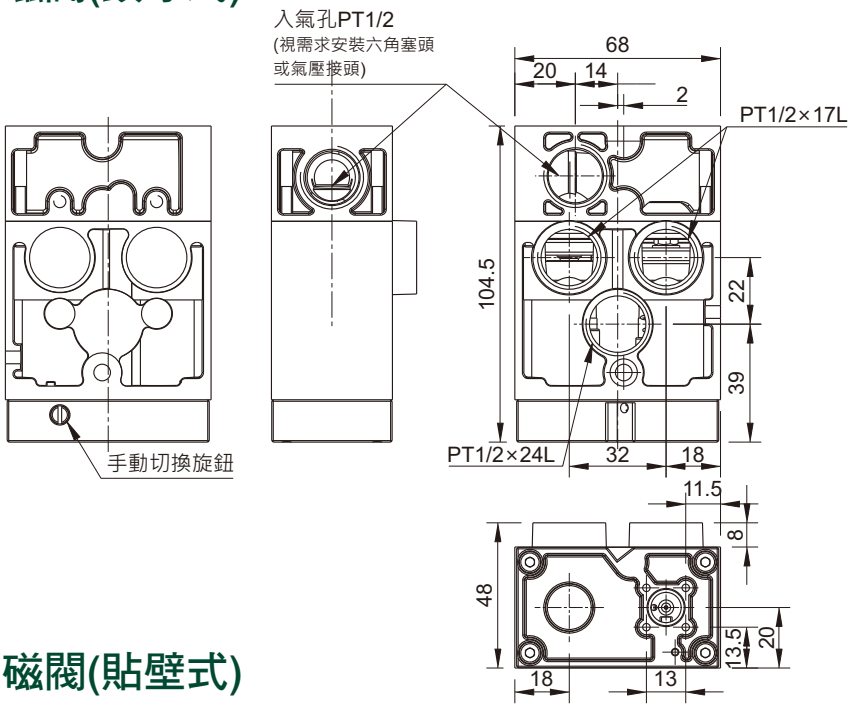

四口二位急速電磁閥(貼壁式)

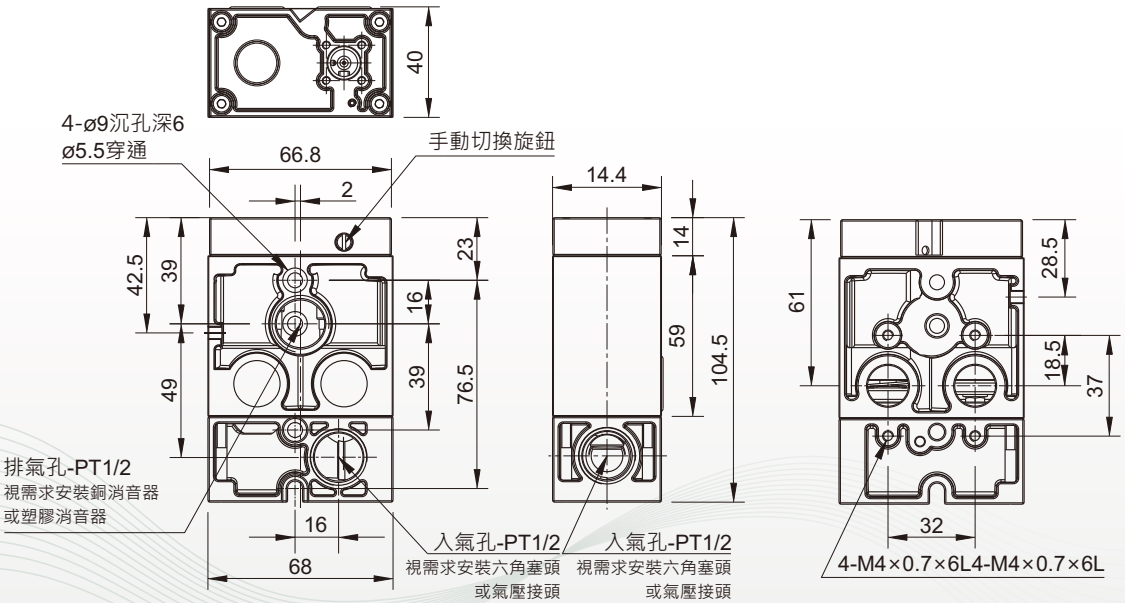

特點說明：

- 本產品採用專利氣壓回位、無彈簧設計，無因摩擦產生的損壞及彈簧疲乏等問題。
- 啟動力小，使用壽命長。
- 創新設計，閥桿採用六件組合。

規格表：

配管口徑	PT3/8
使用流體	空氣
使用壓力範圍	2~7 kgf/cm^2
耐壓力	10kgf/cm^2
周圍溫度	-5~+50°C(不凍結)
應答時間	10~15ms
定格電壓	AC110V、220V，DC24V
電壓容許範圍	±10%
有效斷面積	38

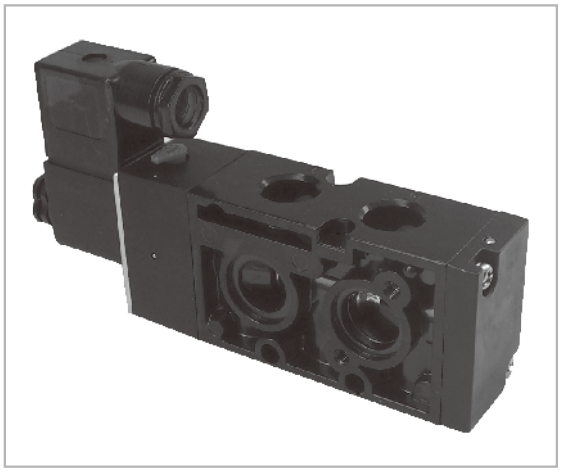

五口二位急速電磁閥(鎖牙式)

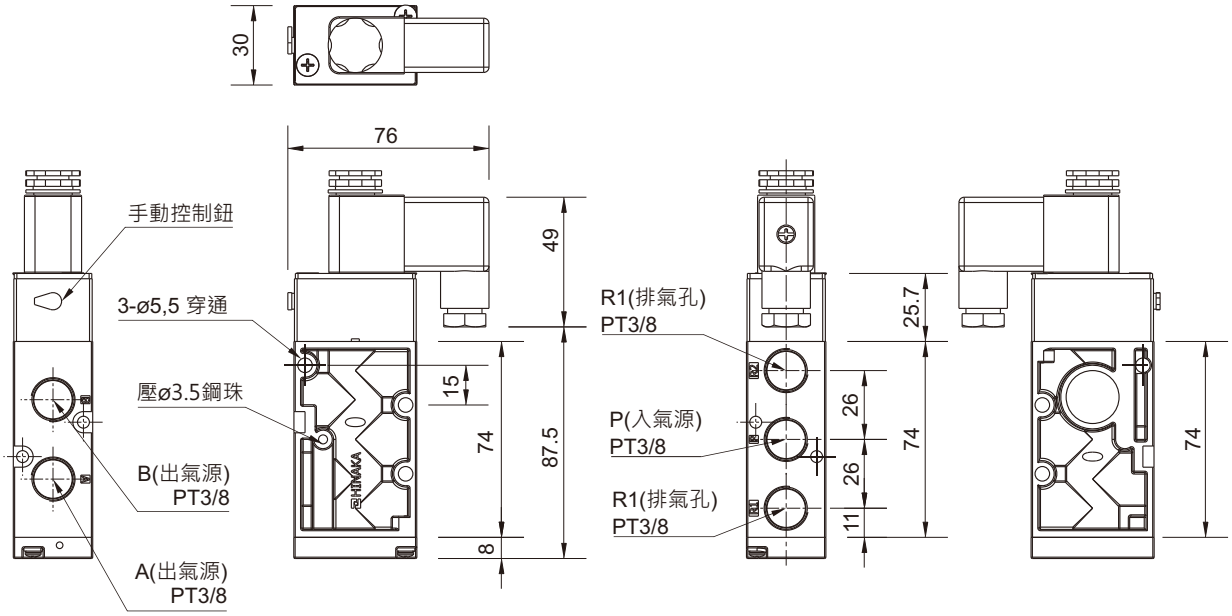
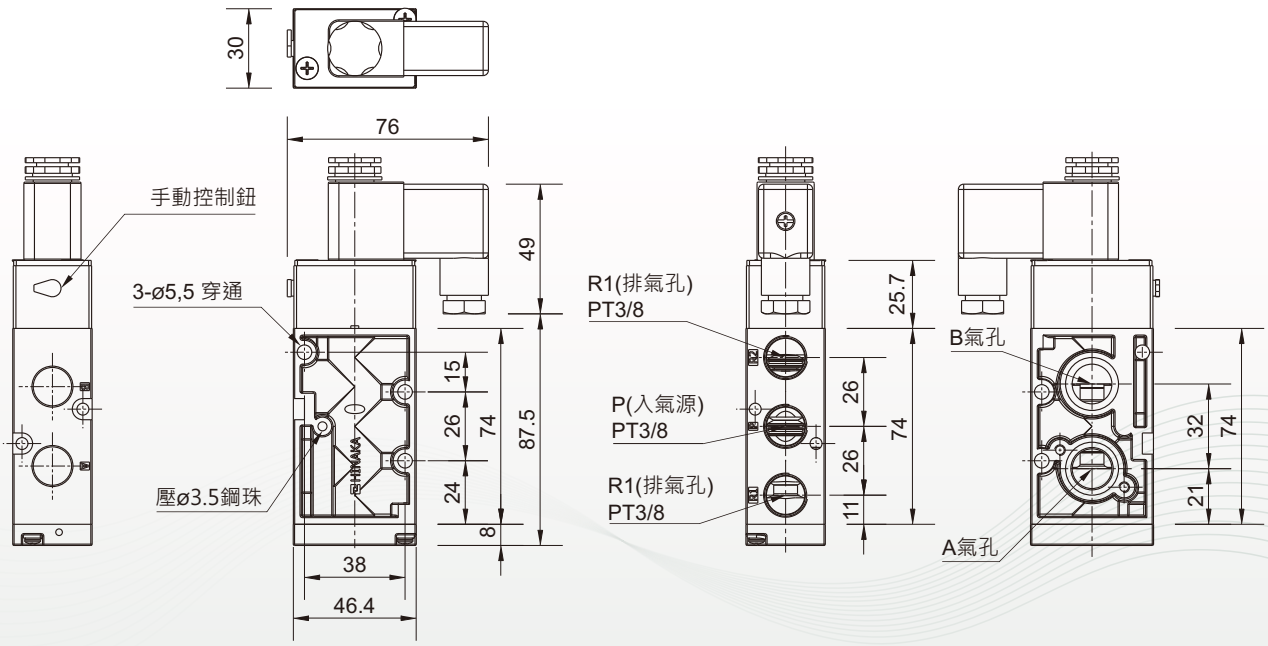
五口二位急速電磁閥(貼壁式)